TOWARDS
a piece of furniture

この度は当社製品をお買い上げいただき誠にありがとうございます。
ご使用の前に、この説明書を必ずお読みの上、内容を理解した上で正しくご使用ください。
お読みになりましたら、この取扱説明書は大切に保管してください。

WL-26

保管用 | 施工説明書 | 保証書

取扱説明書

姿図と各部の名称

[Short]

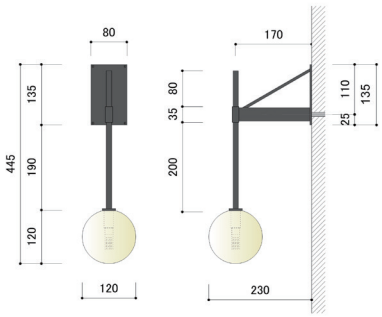

[Long]

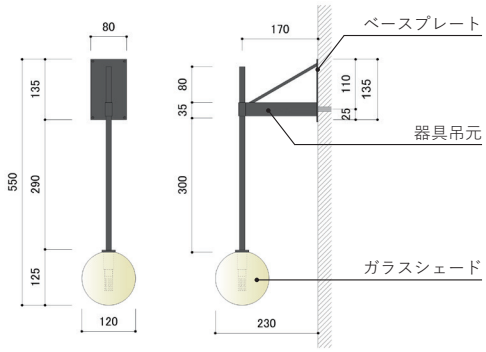

壁面への取り付け方（ ベースプレート直取付けタイプ ）

1. 設置位置、配線箇所を確認し、壁面の貫通穴の位置を墨出し、開口してください。
2. 器具側の配線と、壁側の配線を結線します。（ 壁面内に配線収納 ）
3. 付属の固定ネジ (+) を使い、ベースプレート (器具本体) を壁面に取り付けます。

※付属の固定ビスは木下地用のビスになります。下地を確認し、施工状況に適したビスをご使用下さい。

■付属ネジ (+) 参考図：計 4 本

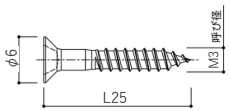

⚠ 施工の際は、配線部に負荷がかからないよう器具本体を持ち上げて作業してください。

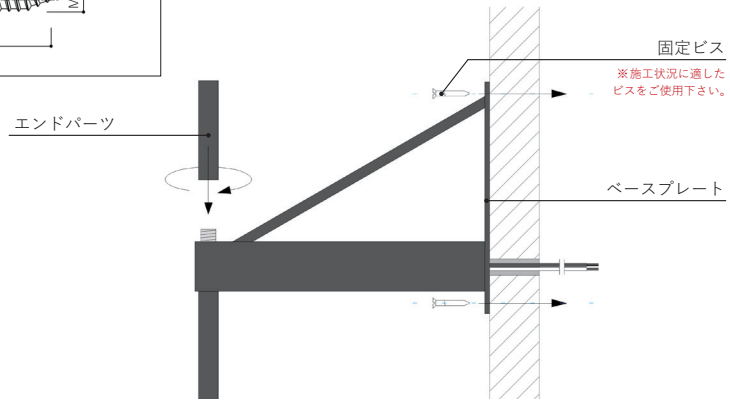

仕様 （※付属電球の詳細はウェブサイトをご覧ください。商品により電球は変更できます。）

定格電圧	AC100V	光源寿命	約15,000 時間 (初期の 70% の明るさ)
周波数	50/60Hz	適合口金	G9 (詳細はサイト参照)
最大消費電力	9W	器具重量	(S) 0.9kg / (M) 1.0kg

電球・シェードの取り付け方（ 電源を切った状態で作業してください ）

1. 電球(G9)を矢印方向に取り付けます。
画像のようにソケット部の穴に電球のピン位置を併せ、垂直に差し込んでください。

⚠ 電球のピンは非常に繊細です。
曲げたりすると破損の原因となりますので丁寧に取り扱い下さい。

2. アーム端部 (ソケット) とシェードのネジ部を合わせ、ゆっくりと回転させ、ガラスシェードを取り付けます。
※電球が切れた場合は逆の手順で取り外してください。

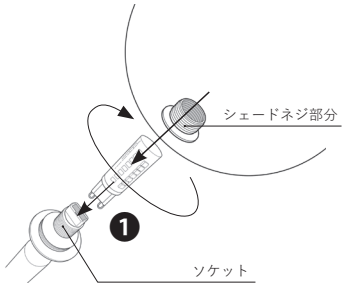

⚠ ガラス製品の為、必要以上に締め付けると破損の恐れがあります。
軽く固定が確認できた状態で回転 (締め付け) を止めて下さい。

⚠ 本製品のガラスシェードは開口部が狭い為、内部のメンテナンスが非常に困難です。お取付けの際は充分ご配慮いただき、埃や汚れる原因となる環境での作業はご注意下さい。
万が一シェード内にホコリが入ってしまった際は、エアダスター等を使用し、外側の汚れ等は定期的に布等でクリーニングしてください。クリーニングの際は安全を考慮し、必ずシェードを取り外してから作業を行ってください。

※仕様及びパーツ等、メーカーの都合上予告なく変更する場合がございますが、ご了承ください。